Приложение N_____

К договору поставки N_____ от_____

Спецификация N_____

Резервуар полипропиленовый "BAZMAN PH-ПП-ЦГ 10-1900/3600"

Разрез 1-1

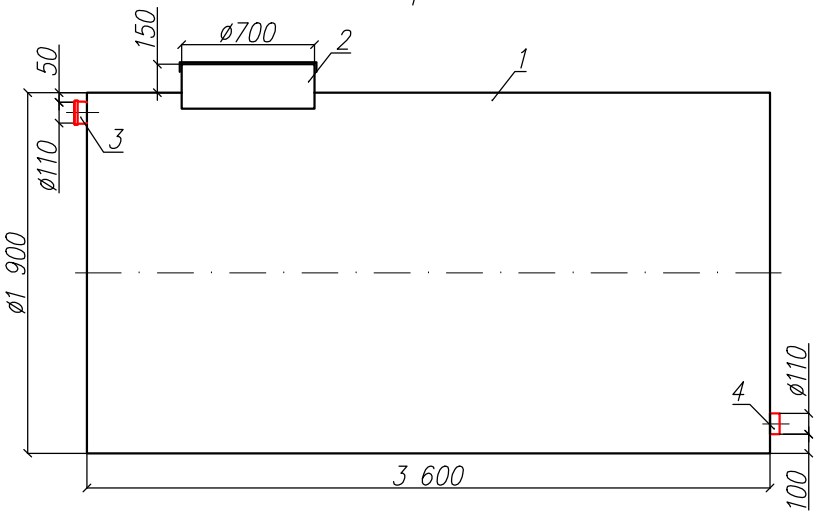

Вид спереди

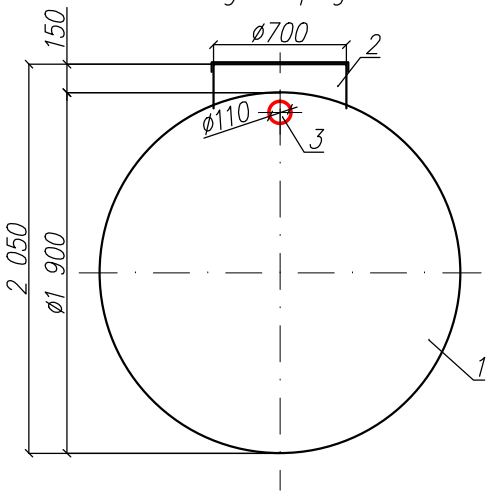

Вид сверху

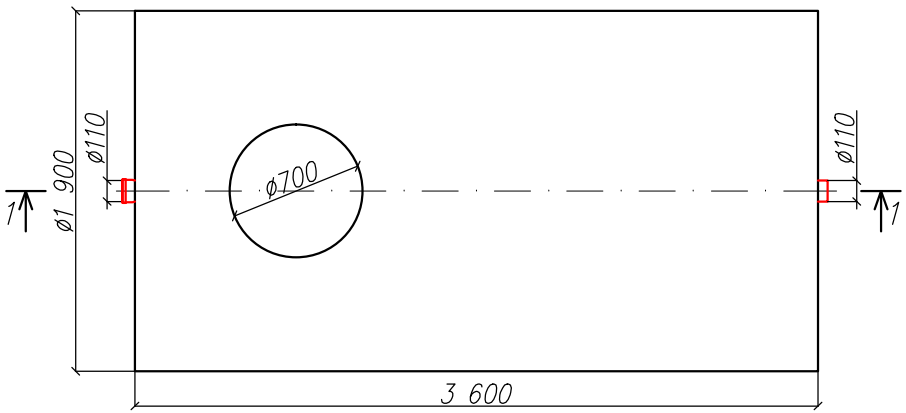

*Транспортировочный вес оборудования – 350кг
Вес оборудования в аварийном состоянии – 10400кг

Экспликация оборудования и сооружений N

Поз.	Наименование	Кол-во	Мат-ал	Примечание
1	Корпус	1	ПП	D=1900мм, L=3600мм
2	Горловина с крышкой	1	ПП	D=700мм, H=150мм
3	Подводящий патрубок (раструб/муфта)	1	ПП	DN/OD 110
4	Отводящий патрубок	1	ПП	DN/OD 110

Дата _____ Дата _____

Подпись _____ Подпись _____

М.П. М.П.

Изм.	Лист.	Документ	Подпись	Дата				
					ООО "ПК"			
					Резервуар полипропиленовый			
Разраб.		Акулова К.			"BAZMAN PH-ПП-ЦГ 10-1900/3600"	Стадия	Лист	Листов
Проверил		Кичигин П.					1	1
						BAZMAN		

Взам. инв. N

Подпись и дата

Инв. N подл.

Формат А3